IVELA
PROFESSIONAL LIGHTING MADE IN ITALY

IP 65

Apparecchio adatto al montaggio su superfici normalmente infiammabili
Luminaires suitables for mounting on normally flamable surfaces
Appareil indiqué pour le montage sur des surfaces normalement inflammables
Gerät geeignet zur Montage an normalerweise feuergefährliche Flächen
Apparaat geschikt voor montage op normaal brandbare oppervlaktes
Aparato apto para el montaje sobre superficies normalmente inflamables
Aparelho adequado à montagem em superfícies normalmente inflamáveis
Urządzenie nadające się do montażu na powierzchniach normalnie nie palnych
Zařízení je vhodné pro montáž na běžně nehořlavý povrch
Apparat lämplig för att monteras på normalt brandfarliga ytor
Apparat egnet til montering på almindelige brændbare overflader
Aparat se lahko montira na nasplošno vnetljive površine.
Normalde yanar yüzeyler üzerine monte etmeye uygun cihaz
Lämpling för montering på alla normala väggmaterial
Asennettavissa normaaleille seinäpinnoille.

Gruppo di Rischio 1 secondo norma EN 62471:2008 - IEC/TR62778
Risk Group 1 in accordance with EN 62471:2008 - IEC/TR62778
Groupe de Risque 1 selon la Norme EN 62471:2008 - IEC/TR62778
Gefahrgruppe 1 nach der Norm EN 62471:2008 - IEC/TR62778
Grupo de riesgo 1 según la Norma EN 62471:2008 - IEC/TR62778
Risico groep 1 in conformiteit Richtlijn EN 62471:2008 - IEC/TR62778
Grupo de risco 1 de acordo com norma EN 62471:2008 - IEC/TR62778
Grupa ryzyko 1 zgodnie z norma EN 62471:2008 - IEC/TR62778
Riziko Group 1 v souladu s EN 62471:2008 - IEC/TR62778
Riziko Group 1 v súlade s EN 62471:2008 - IEC/TR62778
Riskgrupp 1 enligt EN 62471:2008 - IEC/TR62778
Risikogruppe 1 i henhold til EN 62471:2008 - IEC/TR62778
Tveganje Skupina 1 v skladu z EN 62471:2008 - IEC/TR62778
Uyarınca Risk Grubu EN 62471:2008 - IEC/TR62778
Risiko Gruppe 1 i samsvar med EN 62471:2008 - IEC/TR62778
Riskiryhmä 1 mukaisesti EN 62471:2008 - IEC/TR62778

ARTICOLO ITEM ARTICLE ARTIKEL ARTIKEL ARTICULO ARTIGO ARTYKUŁ VYROBEK ARTIKEL ARTIKEL ARTIKEL MAL ARTIKELNUMMER TUOTENUMERO	TENSIONE VOLTAGE TENSION SPANNUNG TENSION SPANNING TENSÃO NAPIĘCIE NAPĚTÍ NAPÄTIA SPÆNDING NAPETOSTI GERİLİM SPÄNNING VOLTAGE	TIPO E POTENZA DI LAMPADA TYPE AND POWER OF BULB TYPE ET PUISSANCE DEL'AMPOULE TYP UND LAMPENSTÄRKE LAMPTYPE EN STERKTE TIPO E POTENCIA DE LA LAMPARA TIPO E POTÊNCIA DE LÂMPADA RODZAJ I MOC LAMPY TYP A VÝKON SVÍTIDLA ARTIKEL LYSSTOFRØRSTYPE OG STYRKE VRSTA IN POTENCA SVETILKE LAMBA TIPI VE GUCU SPANNING HEHKULAMPUN TYYPPI	CLASSE CLASS CLASS KLASSE CLASS CLASE CLASE KLASS KLASA KLASS KATEGORI KLASS KLASA KLASA LUOKKA
1360	**230 V**	**E 27 max 75 W**	II ⧈
1360S	**230 V**	**E27LED max 12 W A60**	II ⧈
1361	**230 V**	**FSQ G24d-2 18 W**	II ⧈
1362	**220/240 V**	**FSQ G24q-3 26 W**	II ⧈
1364	**230/240 V**	**LED 2 x 5 W**	II ⧈
1365*	**220/240 V**	**LED 11 W**	I
1366*	**220/240 V**	**LED 18 W**	I
1367*	**220/240 V**	**LED 9 W**	I

I

MONTAGGIO (PARETE)
Applicazione a parete fig. 1.
Smontare lo schermo svitando le viti sulla cornice.
Per collegare l'apparecchio utilizzare un cavo di gomma H05RN-F in doppia guaina, facendolo passare attraverso il foro A (Fig. 2).
Far passare il cavo d'alimentazione attraverso il pressacavo di gomma e fissarlo sulla base.
Fissare la base a muro forando i due riferimenti (B) di figura 2.
Attenzione a collegare il cavo giallo-verde al morsetto contrassegnato con il simbolo di terra (Art. 1365).
MANUTENZIONE
Interventi sull'impianto elettrico sono consentiti solo a personale qualificato legalmente riconosciuto.
Togliere tensione prima di sostituire la lampada.
Conservare questo foglio d'istruzioni.
Apportare modifiche, installare/utilizzare il prodotto in modo diverso da quanto prescritto, comporta la perdita delle caratteristiche tecniche/meccaniche, di conseguenza la decadenza della garanzia, e decliniamo ogni responsabilità.

UK

INSTALLATION (WALL)
Mounting on the wall pic. 1.
Unscrew the screws on the frame to remove the screen.
To connect the fitting use a rubber cable H05RN-F in double sheath and let it pass through the hole A (pic. 2).
Let the supply cable pass through the rubber grummet, then fix it to the base.
Pierce the two foreseen holes (B), as in pic. 2, to fix the base to the wall.
Pay attention to connect the yellow-green cable to the terminal block marked with the earth symbol (Art. 1365).
MAINTENANCE
All fittings must be connected by a qualified electrician.
Switch off before changing the bulbs.
Keep this instruction sheet.
Bringing modifications as well as installing/using the product other than required, involves the loss of technical/mechanical features, consequently voiding the warranty, and we do not assume any liability.

F

INSTALLATION (MUR)
Application au mur fig. 1
Démonter l'écran, en dévissant les vis sur le bord.
Pour le branchement de l'appreil employer un câble en caoutchouc H05RN-F en double gaine, et le passer à travers le trou A (fig. 2).
Passer le câble d'alimentation par le presse-étoupe en caoutchuc, et après le fixer sur la bas.
Pour fixer la base au mur percer les deux trous prévus (B), comme en fig.2.
Faisant attention àbrancher le câble jaune et vert au bornier marquée par le symbole de la masse (Art. 1365).
ENTRETIEN
Toute intervention sur l'installation èlectricque est consentie seulement à des électriciens qualifiés.
Couper le courant avant de changer l'ampoule.
Conserver ce feuillet d'instructions.
Apporter des modifications, aussi bien qu'installer/utiliser le produit d'une façon différente de ce qui est indiqué, implique la perte des caractéristiques techniques/méchaniques, par conséquent l'annulation de la garantie, et nous déclinons toute responsabilité.

D

MONTAGE (WAND)
Montage an der Wand Bild 1.
Montieren Sie den Schirm ab, indem Sie die Schrauben auf dem Rahmen aufschrauben.
Um das Apparat zu verbinden, verwenden Sie das Gummikabel H05RN-F in doppelter Hülle, indem Sie es durch das Loch A führen (Bild 2). Führen Sie das stromversorgende Kabel durch den Gummischlauch, dann befestigen Sie es an der Grundplatte. Befestigen Sie die Grundplatte an der Wand, indem Sie die zwei vorgebohrenen Löcher (B) wie aus Bild 2 durchbohren.
Indem Sie achtgeben, daß das gelbe-grüne Kabel zurKlemme verbunden wird, die mit dem Symbol der Erdung kenngezeichnetist (Art. 1365).
WARTUNG
Eingriffe in die Elektroanlage ist nur rechtlich qualifiziertem Fachpersonal erlaubt.
Vor Glühlampenwechsel Netzspannung ausschalten.
Anleitung aufheben.
Ändern Sie, oder installieren/benutzen Sie das Produkt anders als verschrieben, beinhaltet den Verlust von technischen/mechanischen Eigenschaften, damit die Garantie erlischt, und wir lehnen jede Haftung.

NL

MONTAGE (WAND)
Op de wand aanbrengen fig. 1.
Het scherm demonteren door de schreeven op de lijst los te schroeven.
Om het apparaat aan te sluiten con rubber snoer H05RN-F gebruiken een dubbele laag, en dit door gat A laten lopen (fig. 2).
Het eletrische snoer door de rubber kabelpere laten lopen en aan de basis vastzetten.
De basis aan de muur bevestigen door de twee referentiepunten (B) van figuur 2 de doorboren.
En erop letten het geel-groene snoer aan de methet aardingssymbool gekenmerkte klem tebevestigen (Art. 1365).
ONDERHOUD
Het is alleen aan wettelijk erkend, gekwalificeerd personeel toegestaan aan de electrische installatie te werken.
De stroom uitschakelen alvorens de lamp te vervangen.
Dit instructieblad bewaren.
Het brengen van wijzigingen evenals het installeren / gebruik van de anders dan noodzakelijk product, houdt het verlies van technische / mechanische eigenschappen, dus vervallen van de garantie, en we hebben geen enkele aansprakelijkheid.

E

MONTAJE (PARED)
Aplicación a pared fig. 1.
Desmontar la pantalla desenroscando los tornillo sobre el marco.
Para conectar el aparato, utilizar un cable da caucho H05RN-F en doble aislante, haciéndolo pasar a través del orificio A (fig. 2).
Hacer pasar el cable de alimentaciòn a través del presancable de caucho y fijarlo sobre la base.
Fijar la base en la pared, taladrando las dos referencias (B) de la fig. 2.
Poniendo atenciòn en conectar el cable amarillo-verde al borne marcado con el simbolo de tierra (Art. 1365).
MANTENIMIENTO
Está permitido intervenir sobre la instalación eléctrica solamente a personal competente legalmente reconocido.
Antes de substituir la làmpara, cortar la corriente.
Guardar esta hoja de instrucciones.
Modificar, instalar/usar el producto que no sea como prescrito, implica la pérdida de las características técnicas/mecánicas, por tanto se invalida la garantía y no nos asumimos ninguna responsabilidad.

P

MONTAGEM (PAREDE)
Aplicação de parede fig. 1.
Desmontar a proteção desparafusando os parafusos da moldura.
Para coneter o aparelho, utilizar um cabo de goma H05RN-F em duplo revestimento, passando-o dentro do furo A (fig. 2).
Passar o cabo de alimentação dentro do passacabo de goma e fixá-lo sobre a base.
Fixar a base na parede, furando os dois pontos (B) da fig. 2.
Ponendo atenciòn a conectar el cable amarillo y verde a la regleta de conexiòn contraseñada con el simbolo de tierra (Art. 1365).
MANUTENÇÃO
Todas as ligações eléctricas devem ser efectuadas apenas por pessoas qualificadas e legalmente reconhecidas.
Conservar esta folha de instrucções.
Modificar, instalar / usar o produto de forma diferente da forma prescrita, que envolve a perda de características técnicas / mecânica, portanto, invalida a garantia e não assumimos qualquer responsabilidade.

PL

MONTAŻ (ŚCIANA)
Założyć na ścianie: patrz rys. 1
Zdjąć ekran odkręcając śruby na oprawie.
Aby połączyć urządzenie używać przewodu gumowego H05RN-F z podwójną osłoną, przeprowadzając go przez otwór A (rys.2)
Przeprowadzić przewód zasilający przez gumową
dławnicę kablową i umocować go w podstawie.
Umocować podstawę do ściany wywiercając dwa
odniesienia (B) według rys. 2
Zwróć uwagę, aby skontaktować się z żółto-zielonym kabla dozacisków markedwith symbolem uziemienia (art. 1365).
KONSERWACJA
Interwencje na instalacji elektrycznej są dozwolone tylko dla autoryzowanego wykwalifikowanego personelu.
Przed wymianą lampy odciąć napięcie.
Interwencje
na instalacji elektrycznej są dozwolone tylko dla
autoryzowanego wykwalifikowanego personelu.
Przechowywać niniejszą instrukcję użytkowania.
Wprowadzanie zmian, jak również instalacji / użytkowania produktu innego niż to konieczne, wiąże się z utratą cech mechanicznych / technicznych konsekwencji anulowania gwarancji i nie ponoszą żadnej odpowiedzialności.

CZ

MONTÁŽ (STĚNA)
Upevnění na stěnu obr. 1
Demontovat stínítko tak, že vyšroubujeme šrouby na rámečku.
Na pr´ipojení zar´ízení použít gumový kabel H05RN-F s dvojitým pláštěm, který protáhneme otvorem A (Obr.2).
Pr´ívodní kabel protáhneme přes gumovou průchodku a upevníme na bázi.
Bázi pr´ipevnit na stěnu po vyvrtání dvou značek (B) podle obrázku 2.
Věnujte pozornost připojení žluto-zelený kabel ke svorkovnicimarkedwith symbolem uzemnění (čl. 1365).
ÚDRŽBA
Veškeré kování musí být připojen kvalifikovaný elektrikář.
Před výměnou žárovky odpojit elektrický proud.
Uschovejte si tento list s instrukcemi.
Provádění změn, stejně jako instalace / použití jiného, než je nutné výrobek s následnou ztrátou mechanických / technických důsledcích ke ztrátě záruky a nepřebírá žádnou odpovědnost.

SL

MONTAZ (NA STENU)
Pripevnenie na stenu obr.1
Odmontovat krytku uvolnením skrutiek umiestnených na ráme svietidla.
Pre pripojenie svietidla použit' dvojplášt'ový gumenný kábel H05RN-F a previect' cez otvor A (obr.2).
Potom previect' prívodnú šénúru cez gumennú priechodku a pripevnit' k bázi svietidla.
Bázu pripevnit na stenu po navrtaní otvorov podl'a dvoch značek otvorov (B) obrázok 2 .
Venujte pozornosť pripojenie žlto-zelený kábel ku svorkovnicimarkedwith symbolom uzemnenia (článok 1365).
UDRŽ´BA
Všetky kovania musí byť pripojený kvalifikovaný elektrikár.
Pred výmenou svietidla odpojit' elektrický prúd
Uschovat' si tento návod s pokynmi na nontáž.
Vykonávanie zmien, rovnako ako inštalácia / použitia iného, než je nutné výrobok s následnou stratou mechanických / technických dôsledkoch k strate záruky a nepreberá žiadnu zodpovednosť.

S

MONTERING (VÄGG)
Montering på vägg fig. 1.
Demontera skärmen genom att skruva loss skruvarna på ramen.
Använd en kabel av gummi av typen H05RN-F med dubbelt hölje, för att ansluta armaturen, låt den passera genom hålet A (Fig. 2).
Låt matningskabeln passera genom kabelklämman av gummi och fixera den på armaturen
Fixera armaturen vid väggen genom att göra hål i de två punkter (B) som visas i figur 2.
Ta hensyn til koble den gulgrønne kabelen til rekkeklemmemarkedwith jorden symbolet (Art. 1365).
SKÖTSELANVISNING
Alla beslag måste anslutas av en behörig elektriker.
Koppla från spänningen till armaturen innan lampan byts ut.
Spara detta instruktionsblad.
Föra modifieringar samt installation / användning av andra än vad som krävs produkt, innebär förlusten av tekniska / mekaniska egenskaper, därför tömning garantin, och vi tar inte något ansvar.

DK

MONTERING (VÆG)
Montering på væg fig. 1
Løsn skruerne på rammen for at fjerne skærmen.
Forbind apparatet ved brug af et H05RN-F gummikabel med dobbelt kappe, som skal passere gennem hullet A (fig. 2).
Elledningen skal passere gennem gummistroppen og fastgøres til basen.
Gennembor de to referencepunkter (B) på figur 2 for at fastgøre basen til muren.
Vær opmærksom at tilslutte gul-grøn-kablet til klemrækkenmarkedwith jorden symbolet (art. 1365).
VEDLIGEHOLDELSE
Alle beslag skal tilsluttes af en autoriseret elektriker.
Afbryd altid forstrømmen, inden pæren udskiftes.
Gem vejledningen.
Bringe ændringer samt installering / brug af andet end krævet produkt, indebærer tab af tekniske / mekaniske egenskaber dermed tømme garantien, og vi påtager sig intet ansvar.

SLO

MONTIRANJE (ZID)
Pritrjevanje na zid slika 1.
Razstavite zaslon tako da odvijete vijake na okvirju.
Za povezovanje aparata uporabite gumijasti kabl H05RN-F z dvojno ovojnico, in ga povlečite skozi luknjo A (Slika 2).
Kabl za napajanje mora iti skozi stiskalno gumo in biti pritrjen na osnovo.
Osnovo pritrdite na zid preko lukenj na dveh (B)točkah slika 2.
Bodite pozorni na povezavo rumeno-zeleni kabel terminal blokmarkedwith simbolom za ozemljitev (člen 1365).
VZDRŽEVANJE
Vsa oprema mora biti povezan s kvalificirano električar.
Izključite napetost pred zamenjavo svetilke.
Shranite ta navodila.
Vnaša spremembe, kot tudi namestitev / uporabo, razen potrebno izdelka s posledično izgubo mehanskih / tehničnih učinkih razveljavili garancijo in ne prevzema nikakršne odgovornosti.

TK

MONTAJ (DUVARA)
Duvara montaj. Şekil 1.
Çerçevedeki vidaları sökerek ekranı çıkarın.
Cihazı bağlamak için çift kılıflı H05RN - F lastik kablo kullanın ve A deliğinden geçirin (Şekil 2).
Besleme kablosunu lastik kablo sıkıştırıcıdan geçirin ve tabanda sabitleştirin.
Tabanı şekil 2' deki iki yerden (B) delerek duvara çakın.
Toprak sembolü (Madde 1365) markedwith terminal bloğuna sarı-yeşilkablosunu dikkat edin.
BAKIM
Tüm parçaları ehliyetli bir elektrikçi tarafından bağlanmalıdır.
Lambayı değiştirmeden önce cereyanı kesin.
Bu kullanım bilgileri kağıdını muhafaza edin.
Değişiklikleri getirmek yanı sıra gerekli başka ürünü kullanmadan / yükleme, dolayısıyla garanti işeme / teknik mekanik özelliklerinin kaybı, içerir ve herhangi bir sorumluluk kabul etmiyoruz.

SE

MONTERINGSANVISNING
(ENDAST FÖR VÄGGMONTAGE)
Lossa skruvarna på ramen för att ta bort lampglaset.
För anslutning används en tvådelad gummikabel HO5RN-F som dras genom hålet A, se bild 2.
Montera först installations ledningen genom gummigenomföringen och fixera fast den därefter.
Använd de två för markerade hålen (B) som visas i blid 2 för montering på väggen.
Var uppmärksam att ansluta gul-gröna kabeln till kopplingsplintenmarkedwith jorden symbol (art. 1365).
SKÖTSELANVISNING
Alle beslag må kobles av en kvalifisert elektriker.
Stäng alltid av strömmen innan byte av glödlampa.
Spara denna monteringsanvisning.
Bringing modifikasjoner samt installasjon / bruk av andre enn nødvendig produkt, innebærer tap av tekniske / mekaniske egenskaper, og følgelig at garantien gjøres ugyldig, og vi ikke påta seg noe ansvar.

FIN

ASENTAMINEN (SEINA)
Ainoastaan seinäasennus (kuva 1).
Ruuvaa kupu irti.
Käytä asennukseen kumikaapeli H05RN-F ja vedä kaapeli reiän A läpi. (kuva 2)
Vedä virtajohto kumikaapelin läpi ja kiinnitä se pohjaan. Kiinnitä tämän jälkeen pohja seinään valmiiksi ruuvatuista rei´istä (B).
Kuvan kaksi mukaisesti.
Kiinnitä huomiota yhteydessä keltavihreä kaapeli liittimeenmarkedwith maadoitussymbolilla (EY 1365).
HUOMIOITAVAA
Kaikki liittimet on kytkettävä vain valtuutettu sähköasentaja.
Ennen valaisimen asentamista/hehkulampun vaihtamista varmista, että virta on kytketty pois.
Säilytä tämä käyttöohje.
Asian muutokset sekä asentamalla / käyttämällä tuotteen muu kuin vaaditaan, liittyy menetys teknisiä / mekaanisia ominaisuuksia siten mitätöi takuun, ja me emme ota mitään vastuuta.

①

Art. 1360 - 1360S

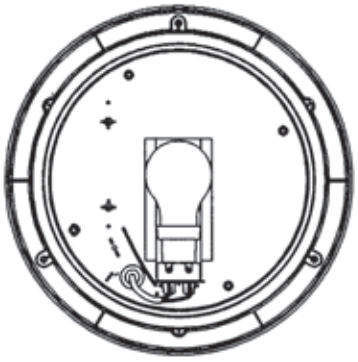

OK

NO

Art. 1361

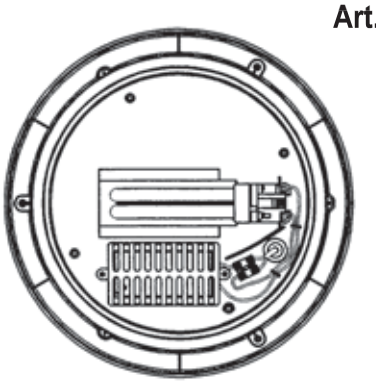

OK

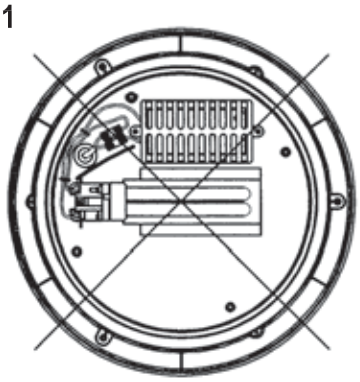

NO

Art. 1362

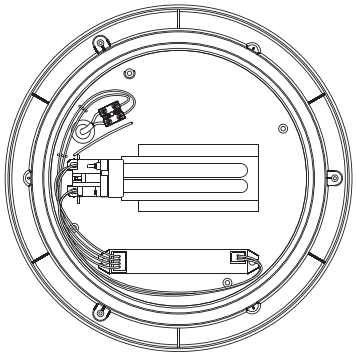

OK

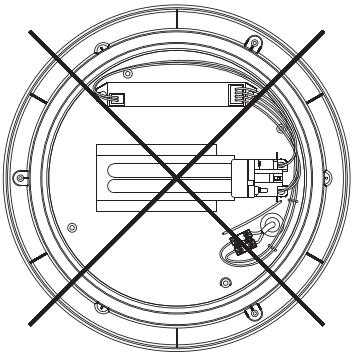

NO

②

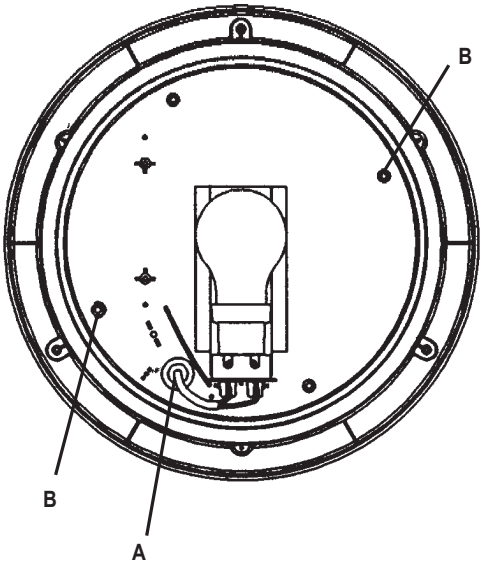

③

Art. 1360

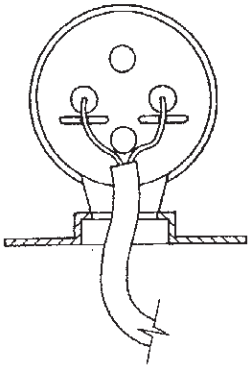

①

Art. 1365 - 1366 - 1367

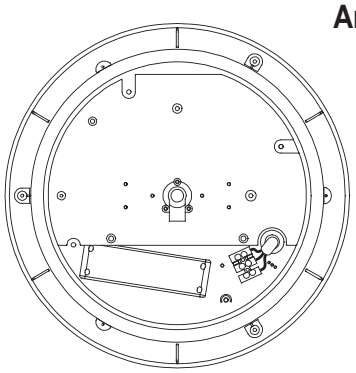

OK

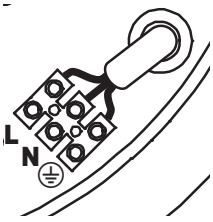

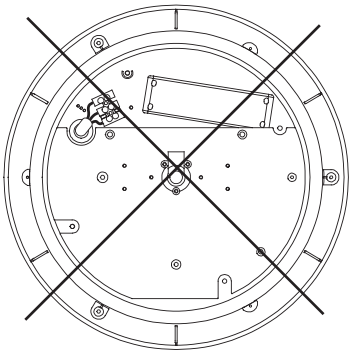

NO